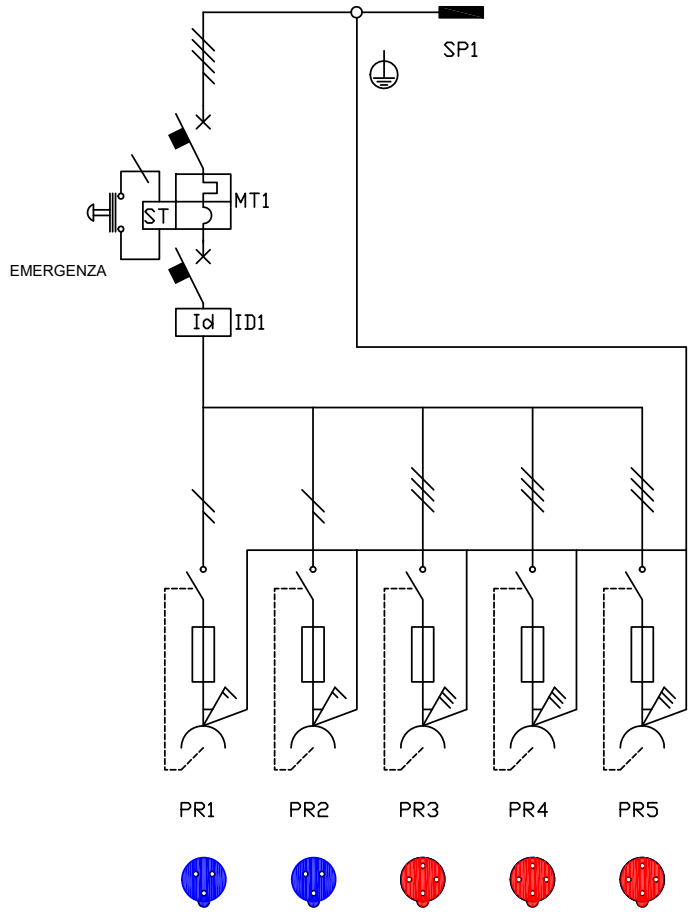

elettrocanali

CARATTERISTICHE INTERRUTTORI GENERALI			
TIPO	MAGNETOTERMICO MT1	DIFFERENZIALE ID1	
Tensione nominale	400V~ 50/60Hz	400V~ 50/60Hz	
Poli-Corrente nominale	3P+N - 80A	3P+N - 80A	
Intervento	Curva C	---	
Potere C.C.	10 kA	---	
Differenziale-Tipo-Taratura	---	AC / 30 mA	
Sezione collegamenti	25 mm^2	25 mm^2	

CARATTERISTICHE PRESE E SPINE								
	PR1	PR2	PR3	PR4	PR5	PR6		SP1
Tipo	EN 60309	EN 60309	EN 60309	EN 60309	EN 60309			EN 60309
N° poli	2P+T 6h	2P+T 6h	3P+T 6h	3P+T 6h	3P+T 6h			3P+N+T 6h
Tensione	200-250V~	200-250V~	380-415V~	380-415V~	380-415V~			346-415V~
Corrente	16A	16A	16A	32A	32A			125A
Sezione	2,5 mm^2	2,5 mm^2	2,5 mm^2	4 mm^2	4 mm^2			25 mm^2

EM. Issue	DESCRIZIONE – Description	COMPIL. Drawn up	VERIFIC. Chk'd	APPROV. App'd	DATA Date
1		L.V.			14/07/2014

ELETTROCANALI S.p.a.
Via Gen. C.A. Dalla Chiesa, 18
Scanzorosciate (BG)

QUESTO DOCUMENTO NON PUO' ESSERE UTILIZZATO IN ALCUN MODO DA TERZI SENZA PREVENTIVA AUTORIZZAZIONE
This document cannot be used by others for any purpose, without prior written consent

CODICE IDENTIFICAZIONE Identification code

COMM.–Job	E	C	T	N?

FOGLIO Sheet | EM. Issue

TITOLO – Title

SCHEMA UNIFILARE PER QUADRO DI DISTRIBUZIONE TIPO ASC
REALIZZATO SECONDO LA NORMA EN 61439-1; EN 61439-4
ART. EC6900824

Valore massimo ammissibile della corrente di C.C. presunta 10kA

IMPIANTO – Plant | DATA – Date | SCALA GRAFICA – Graphic scale | RIF. CLIENTE – Client ref.